ENCODER A FILO ASSOLUTO

F300C

Trasduzione a filo (0,9mm) assoluta con uscita CANopen per la misura di spostamenti lineari fino a 3 metri, estremamente robusta ed affidabile.

Famiglia: **L**
pag.: 03.F300C 1/2

foglio tecn. AF 020 X00

Quote senza tolleranza secondo UNI ISO 2768-mk

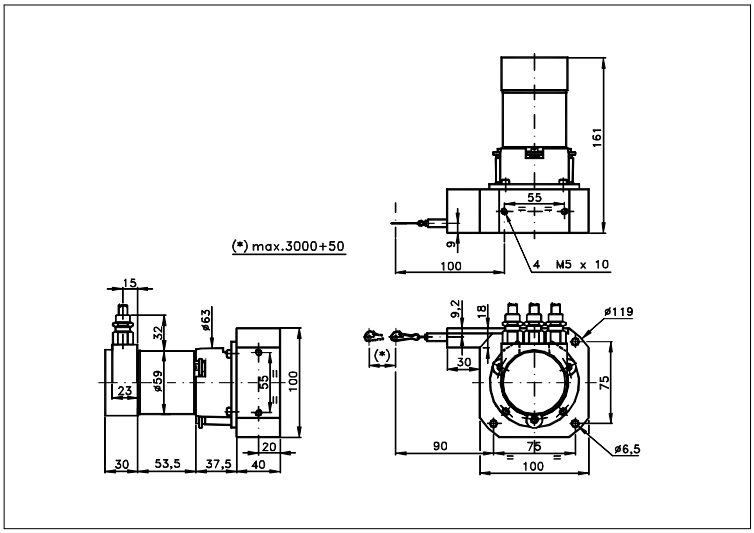

CARATTERISTICHE TECNICHE E CONFIGURAZIONI POSSIBILI

- **Corsa standard max....:** 3 m
- **Risoluzioni.....:** 0,1 mm, 1 mm
- **Codici in uscita.....:** Binario
- **Peso.....:** 1,2 kg in funz. della corsa
- **Forza uscita filo.....:** 20 N
- **Forza rientro filo....:** 10 N
- **Max accell. ammessa...:** 2,5 G
- **Max errore linearità..:** ±0,05% f.s.
- **Max velocità lettura..:** 4 m/s
- **Grado protezione....:** encoder: IP64 mecc.: IP 64 (°)
  uscita: vedi 'CONNESSIONI' pg.2
- **Alimentazioni Vcc.....:** 10÷30 Vcc
- **Consumo max.....:** 2,5 W
- **Fonte di luce.....:** LED con vita media 100000 h
- **Sensori ottici.....:** Fotodiodi ASIC
- **Elettronica in uscita.:** CAN transceiver (ISO 11898)
- **Indicazione stato a 2 LED**
- **Tecnologia SMD**
- **Interfaccia uscita....:** (C2) CANopen / CAN
  (CF) CAN Fibra ottica

- **Conness.** : 3PG 3PG-VA3PG-VA 2M20
  1BW 2BW 1HW

Per la descrizione dei connettori vedi 'CODICE ORDINAZIONE' pag. 2

- **Vita media.....:** >10^6 cicli @ 2m/s
- **Resistenza urto.....:** 30 G (11 ms)
- **Resistenza vibrazione.:** 10 G (10 ÷ 1000 Hz)
- **Temperatura funzionam.:** -20 ÷ +70 °C
- **Temperatura magazzin..:** -40 ÷ +85 °C
- **Umidità.....:** 98% (non allo stato liquido)
- **Filo.....:** Ø 0,9 mm acciaio inox
- **Protetto da inver. polarità**
- **Protetto da sovratensioni.**
- **Disco encoder infrangibile.**
- **Certificazione EMC secondo EN 50 081-2, EN 61000-6-2**

(°) IP conforme a Norme CEI EN 60529,EN 60529,IEC 529

OPZIONI POSSIBILI

COD.	DESCRIZIONE	COD.	DESCRIZIONE	COD.	DESCRIZIONE
P	Usc. filo con aria compress	U	Usc. filo con snodo a 360°	X	Varianti su specifica
S	Staffe fissaggio laterali				

elcis

ELCIS encoder s.r.l. Via Rosa Luxembourg 12/14 10093 COLLEGNO (TO) ITALY
Telefono: +39 011 715577/78 r.a.
Corrispondenza: ELCIS encoder s.r.l. P.O.Box 43 10093 COLLEGNO (TO) ITALY

* http://www.elcis.com
* e-mail: info@elcis.com
* Fax: +39 011 712613

INTERFACCIA

» (C2) CANopen / CAN

Parametri programmabili: Direzione di rotazione (complem.); Risoluzione al giro; Risoluzione totale; Valore di preset; Camme; 2 limit switches; Velocità; Baud-rate e identificatore CAN; Modalità di trasmissione: Polled mode, cyclic mode o cos mode.

» (CF) CAN Fibra ottica

Come (C2), ma con connessione a Fibra ottica.

»

»

CONNESSIONI

» Vista interna/esterna della connessione 3PG con indicatore a 2 LED

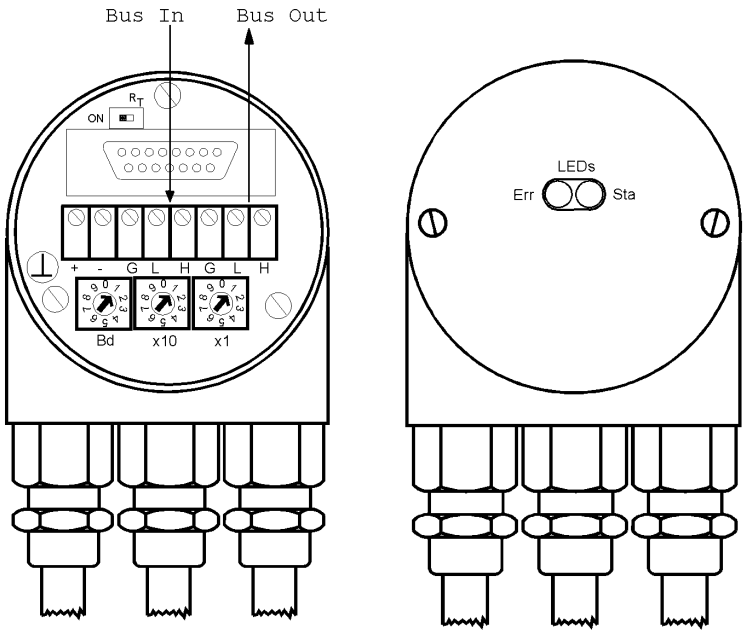

CODICE ORDINAZIONE

(3PG)	N° 3 serracavi	IP65
(3PG-VA)	N° 3 serracavi + LEDs	IP65
(3PG-VA)	N° 3 serracavi acciaio	IP65
(2M20)	N° 2 serracavi Ø 9÷13mm	IP65
(1BW)	Connett. rotondo a 5pin	
(2BW)	2 Connett. rotondi a 5pin	
(1HW)	Conn. per Fibra ottica	
( )		
( )		

( )
( )
( )
( )
( )
( )

OPZIONI MODELLO		CODICE	RISOLUZIONE	ALIMENTAZ.	CONNESS.
F300C	-	B	- 100	- 1030	- 3PG

(P)
(S)
(U)
(X)

(100) 0,1 mm
(1000) 1 mm

(B) Binario
( )
( )

Prodotto costruito con sistema UNI EN ISO 9001:2000, certificato CSQ, fornito di dichiarazione d'ISPEZIONE e CONFORMITA' marchiato CE e GARANTITO PER DUE (2) ANNI dalla data di consegna.

COPYRIGHT by ELCIS - Collegno (TO)

elcis
ELCIS encoder s.r.l. Via Rosa Luxembourg 12/14 10093 COLLEGNO (TO) ITALY
Telefono: +39 011 715577/78 r.a.
Corrispondenza: ELCIS encoder s.r.l. P.O.Box 43 10093 COLLEGNO (TO) ITALY
* http://www.elcis.com
* e-mail: info@elcis.com
* Fax: +39 011 712613